SICE
AUTOMOTIVE EQUIPMENT

HEBEBÜHNE
PDC 40 EVO

ELEKTROMECHANISCHE ZWEI-SÄULEN-HEBEBÜHNE

FÜR EIN STARKES, ZUVERLÄSSIGES UND PRÄZISES HEBEERLEBNIS



4000*



*Auch als **3,5-t**-Version – **PDC 35 EVO** erhältlich

STRUKTURELLE MERKMALE

Asymmetrische installation, die einen grösseren türöffnungswinkel gewährt.

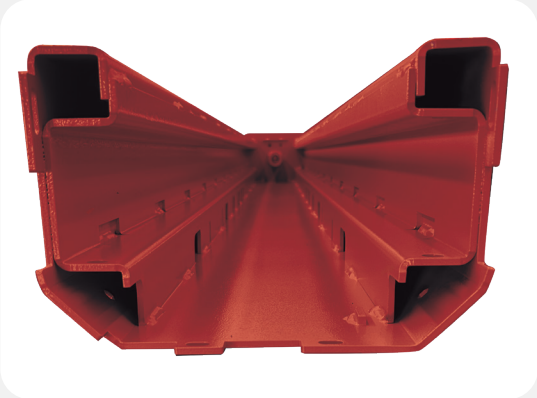

SÄULEN

Geformte, robuste und stabile Säulen mit Innenverstärkung.

UNIVERSELLER HEBEBEREICH

- Geringe Mindesthöhe
- Universeller Hebebereich: von kurzem bis mittlerem Radstand, sowie für Transporter
- Möglichkeit zum parallelen Abstellen der Arme am hinteren Teil, um die Positionierung des Fahrzeugs zu erleichtern





HEBEN UND SYNCHRONISATION

- 2 hocheffiziente Elektromotoren (je einer pro Säule)
- Robuster und präziser mechanischer Hub der Träger über Schneckengetriebe
- Elektronische Synchronisation
- Programmierbare maximale Hubhöhe

SCHUTZVORRICHTUNGEN

Türschützer aus Gummi an Säulen und Tragarme

Kapseltes Armsperrsystem mit 360-Grad-Verzahnung, das Stabilität und Sicherheit gewährleistet

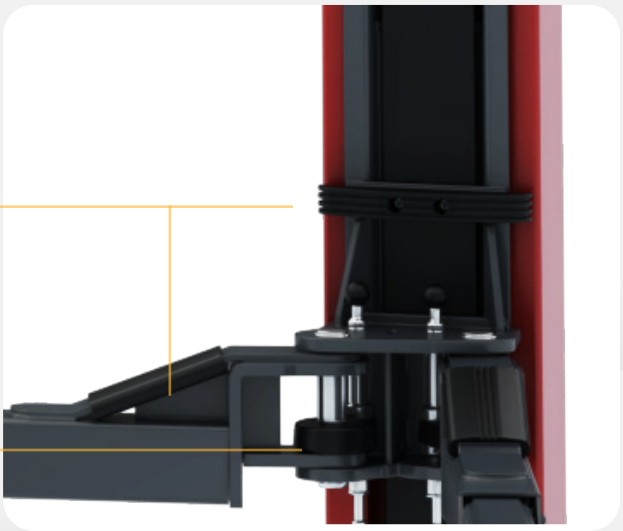



SICHERHEIT

- Automatisches sicherheitsstopp-system bei hindernissen während des absenkens
- Tragende sicherheitsmutter aus nylon für lange lebensdauer
- CE-sicherheitsstopp vor der endgültigen absenkung: keine fußschutzleiste erforderlich

ZUBEHÖR

OPTION

- Installations-Grundplatte zur Reduzierung der erforderlichen Betondicke: NX1316014
- Hebepads für ultratiefe Fahrzeuge: Mindesthöhe 78 mm: NX1316006

OBLIGATOIRE

- Set mit 14 befestigungsankern – 140 mm: NX1316030

Für weitere Informationen bitte Bezug auf den kompletten Zubehörkatalog nehmen.

AUSSTATTUNG

a. Doppelter Teleskop-Hubschuh mit großem Verstellbereich (bis zu 4 Tonnen) – 95 bis 174 mm

b. Verlängerungen: 50 mm und 100 mm

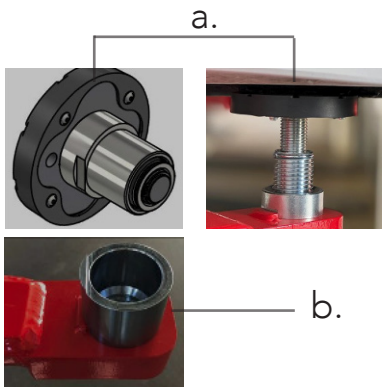

NEU
E-CAR ZUBEHÖR


8-48100075


8-48100073


NX1316051


NX1316064

ABMESSUNGEN

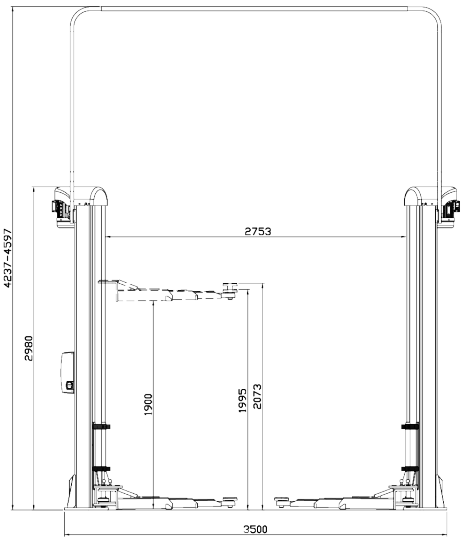

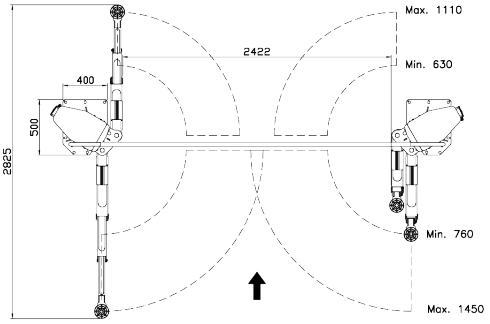

TECHNISCHE DATEN

Maximale Leistung	4000 kg
Hubhöhe	4237-4597 mm
Mindestnutzhöhe	95 mm
Maximale Nutzhöhe	2073 mm
Drehstrommotor	400/230V - 3kW - 3Ph - 50/60Hz
Einphasiger Motor	230V - 3kW - 1Ph - 50/60Hz

Fotografien, Eigenschaften und die technischen Daten sind unverbindlich und können Änderungen ohne entsprechende Vorankündigung unterliegen.

SICE AUTOMOTIVE EQUIPMENT
www.sice.it

SICE ist eine marke der NEXION SpA gruppe
Via Strada Statale 468, 9 - 42015 Correggio (RE)
Operativer Sitz: Via Modena, 34 - 42015 Correggio (RE)
+39 0522 693640 | sice@sice.it

Cod. DPSC000870_07_2026